Abfallbehälter Simple+ Mod. 225M - Inhalt: 40 Liter – ohne Deckel

Pfosten aus Stahlblech 2,5 mm mit eingebauter, selbstschließender Dreikantverriegelung und mit Schlauchschellen, vorgerichtet zur Masten-Befestigung.

Behälter aus Lochblech 1,2 mm mit Griffloch zum Entleeren und gelochtem Boden.
Oberkanten mit gebördeltem Rand.

Komplett feuerverzinkt.

Optional: Pulverbeschichtung der Metallteile in jeder RAL-Farbe.

Maße:
∅: 30,5 cm
H: 80,5 cm
Gewicht: 15 kg

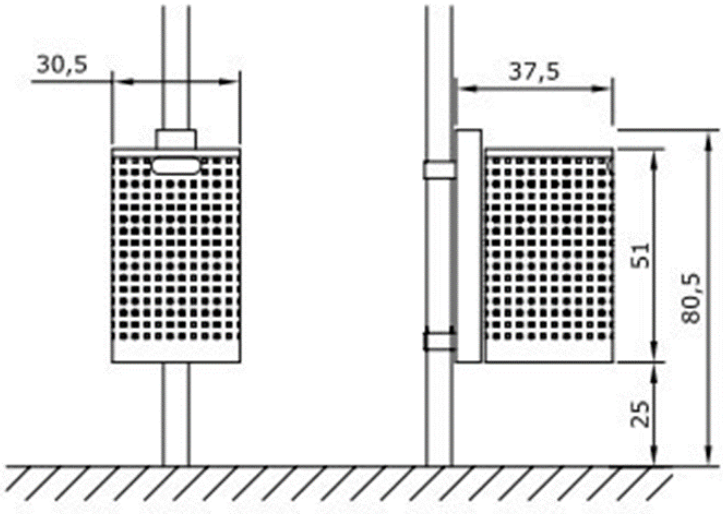

Abfallbehälter Simple+ Mod. 225V - Inhalt: 40 Liter – ohne Deckel

Pfosten aus Stahlblech 2,5 mm mit eingebauter, selbstschließender Dreikantverriegelung.

Behälter aus Lochblech 1,2 mm mit Griffloch zum Entleeren und gelochtem Boden.
Oberkanten mit gebördeltem Rand.

Komplett feuerverzinkt.

Optional: Pulverbeschichtung der Metallteile in jeder RAL-Farbe.

Befestigung zum Einbetonieren.

Maße:
∅: 30,5 cm
H: 80,5 cm
Gewicht: 15 kg

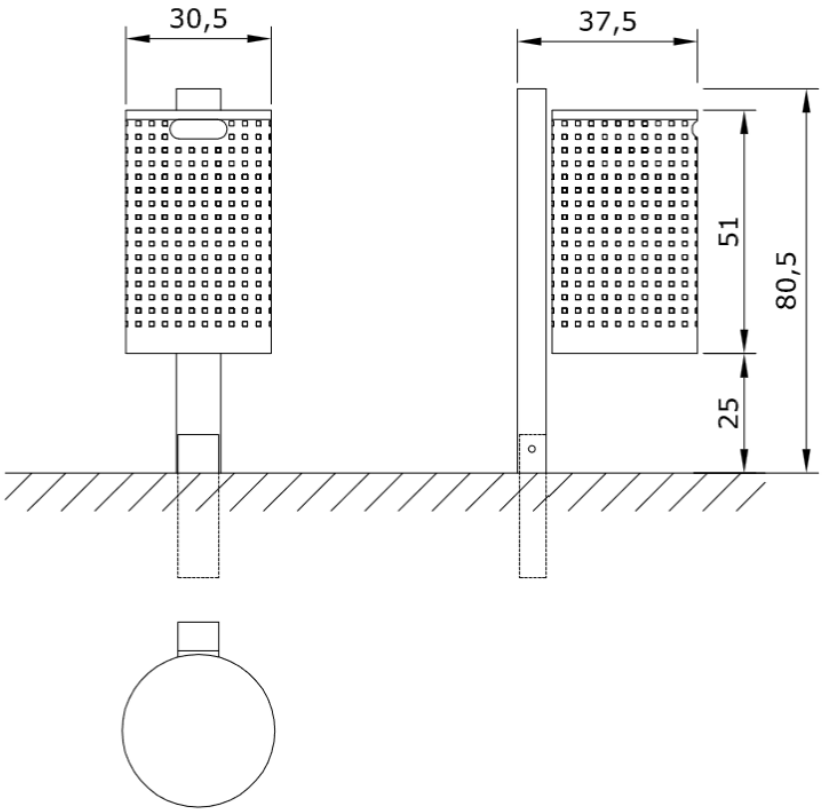

Abfallbehälter Simple+ Mod. 225W - Inhalt: 40 Liter – ohne Deckel

Pfosten aus Stahlblech 2,5 mm mit eingebauter, selbstschließender Dreikantverriegelung.
Vorgerichtet zur Wandmontage.

Behälter aus Lochblech 1,2 mm mit Griffloch zum Entleeren und gelochtem Boden.
Oberkanten mit gebördeltem Rand.

Komplett feuerverzinkt.

Optional: Pulverbeschichtung der Metallteile in jeder RAL-Farbe.

Maße:
∅: 30,5 cm
H: 80,5 cm
Gewicht: 15 kg

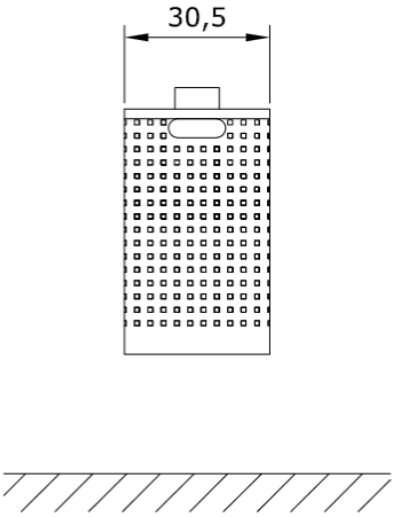

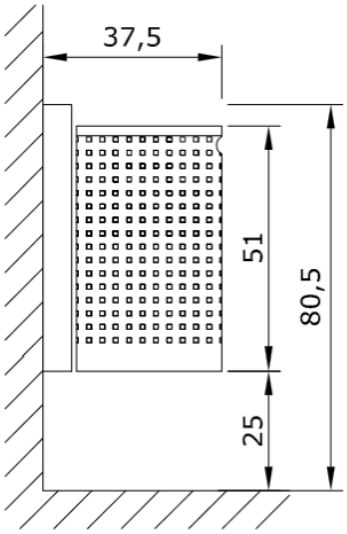

Abfallbehälter Simple+ Mod. 226M – Inhalt: 40 Liter – mit Deckel

Pfosten aus Stahlblech 2,5 mm mit eingebauter, selbstschließender Dreikantverriegelung und mit Schlauchschellen, vorgerichtet zur Masten-Befestigung.

Behälter aus Lochblech 1,2 mm mit Griffloch zum Entleeren und gelochtem Boden.
Oberkanten mit gebördeltem Rand.

Deckel aus Stahlblech 6 mm, befestigt am Pfosten.

Komplett feuerverzinkt.

Optional: Pulverbeschichtung der Metallteile in jeder RAL-Farbe.

Optional: mit integriertem Zigarettenausdrücker auf dem Deckel

Maße:
∅: 32 cm
H: 87,5 cm
Gewicht: 17 kg

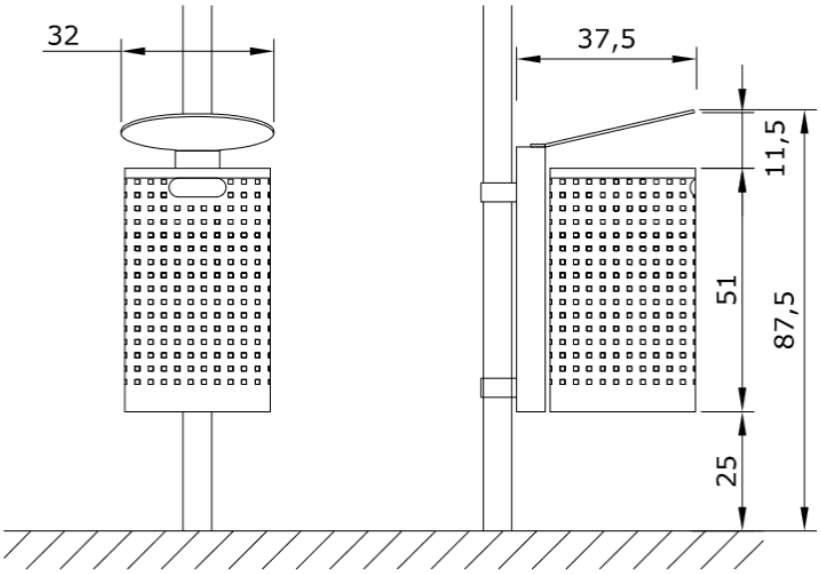

Abfallbehälter Simple+ Mod. 226V - Inhalt: 40 Liter – mit Deckel

Pfosten aus Stahlblech 2,5 mm mit eingebauter, selbstschließender Dreikantverriegelung.

Behälter aus Lochblech 1,2 mm mit Griffloch zum Entleeren und gelochtem Boden.
Oberkanten mit gebördeltem Rand.

Deckel bestehend aus Stahlblech 6 mm, befestigt am Pfosten.

Komplett feuerverzinkt.

Optional: Pulverbeschichtung der Metallteile in jeder RAL-Farbe.

Befestigung zum Einbetonieren.

Maße:
∅: 32 cm
H: 87,5 cm
Gewicht: 17 kg

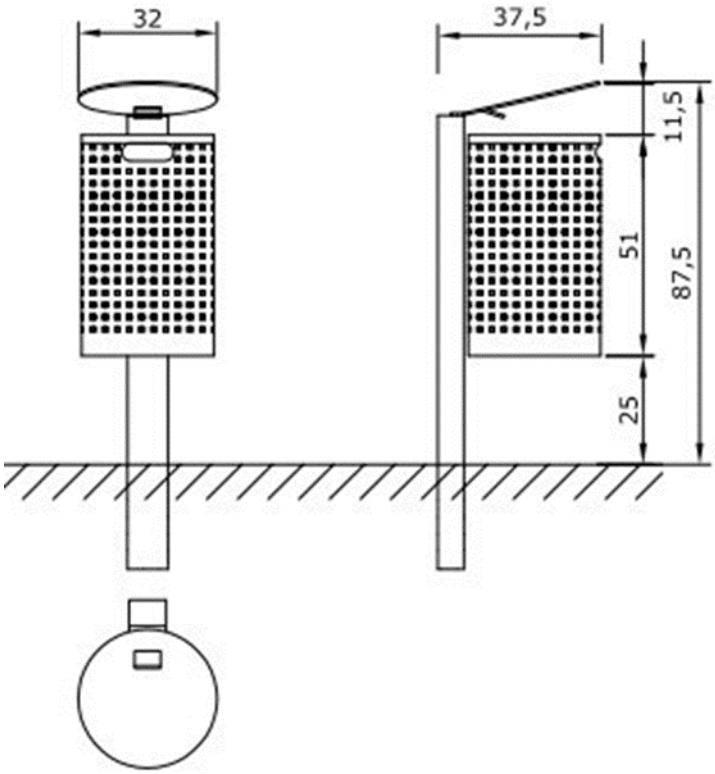

Abfallbehälter Simple+ Mod. 226W - Inhalt: 40 Liter - mit Deckel

Pfosten aus Stahlblech 2,5 mm mit eingebauter, selbstschließender Dreikantverriegelung.
Vorgerichtet zur Wandmontage inkl. Dübel und Schrauben.

Behälter aus Lochblech 1,2 mm mit Griffloch zum Entleeren und gelochtem Boden.
Oberkanten mit gebördeltem Rand.

Deckel bestehend aus Stahlblech 6 mm, befestigt am Pfosten.

Komplett feuerverzinkt.

Optional: Pulverbeschichtung der Metallteile in jeder RAL-Farbe.

Optional: mit integriertem Zigarettenausdrücker auf dem Deckel
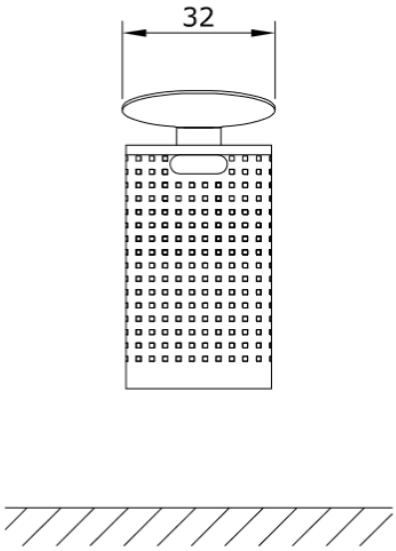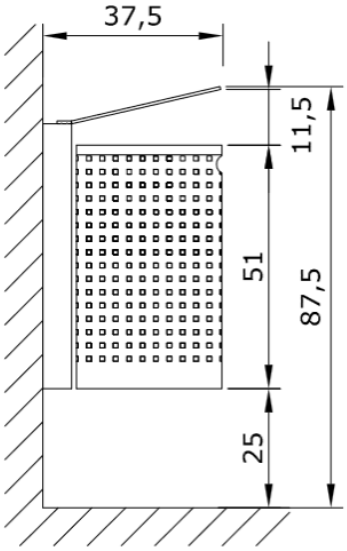
Maße:
∅: 32 cm
H: 87,5 cm
Gewicht: 17 kg